Questo Disegno è PROPIETÀ di TCE GROUP S.r.l. Pertanto L'Oggetto Non Può Essere Riprodotto Nè Comunicato a Terzi Senza Autorizzazione Della Società Proprietaria, La Stessa Tutela i Propri Diritti a RIGORE Di LEGGE

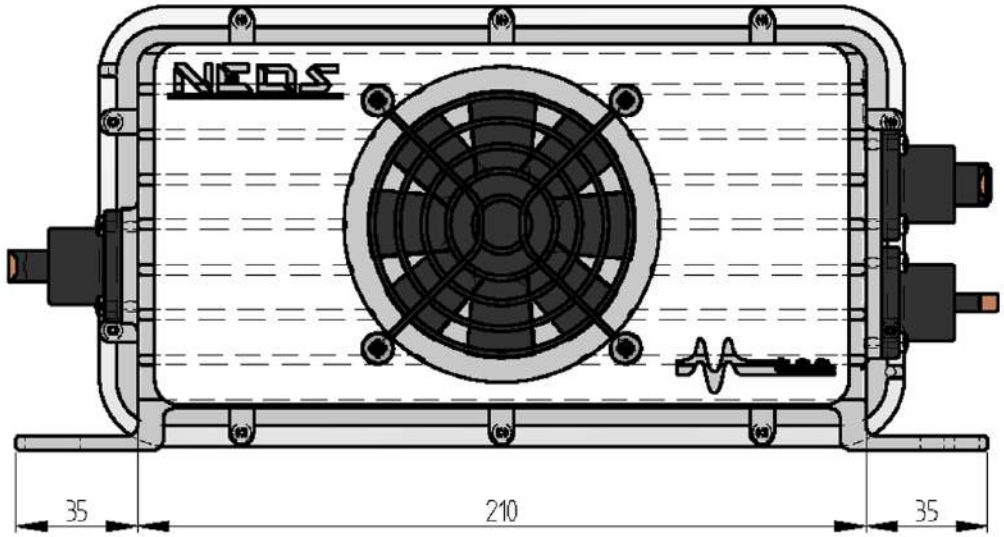

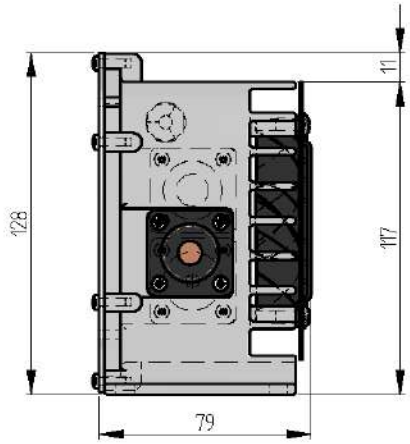

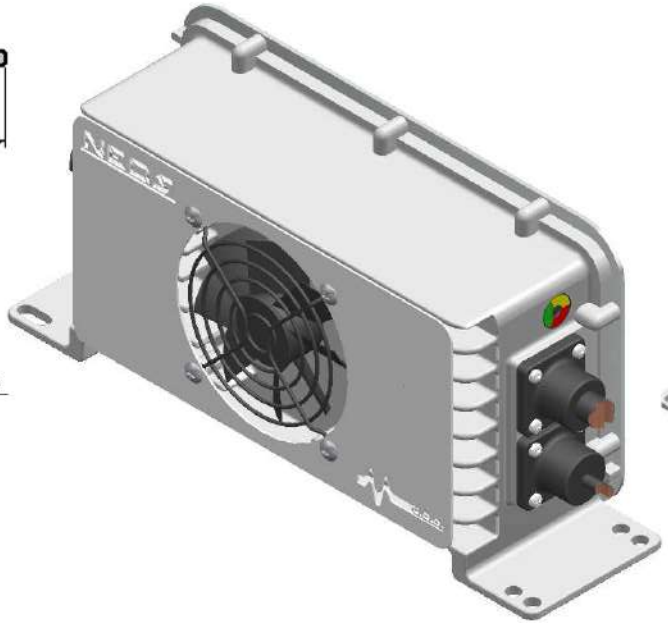

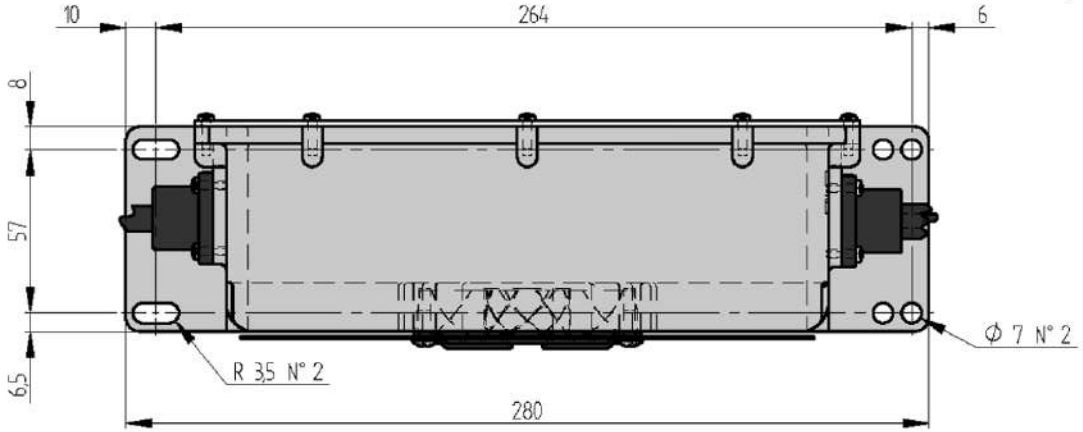

REV.	–	Firma	–	Data	–
Sostituisce Il Disegno	Sostituito Dal Disegno	Disegnatore	Approvato	Massa	
–	–	Mion M.	/	1,994 kg	
tce GROUP S.r.l.	Tolleranze: UNI EN 22768-1 ISO2768-m	Codice	Data	Scala	Foglio
		/	14/09/2018	1:2	1/1
		Tipo Materiale	Sp. Mat.	Trattamento Superficie	
		/	/	/	
Descrizione : NEOS : Modulo 2		Disegno: /			REV. 0
		Percorso File:DA			A3